ТИПОВЫЕ КОНСТРУКЦИИ, ИЗДЕЛИЯ И УЗЛЫ ЗДАНИЙ И СООРУЖЕНИЙ

СЕРИЯ 1.152.1 - 8

ПЛОЩАДКИ ЛЕСТНИЧНЫЕ ЖЕЛЕЗОБЕТОННЫЕ

К ПЛОСКИМ МАРШАМ ДЛЯ ЖИЛЫХ ЗДАНИЙ С ВЫСОТОЙ ЭТАЖА 2,8 м

ВЫПУСК 1

ПЛОЩАДКИ РЕБРИСТЫЕ ДЛИНОЙ 220 И 250см К МАРШАМ ШИРИНОЙ 105 И 120 см
ДЛЯ КИРПИЧНЫХ ЗДАНИЙ

РАБОЧИЕ ЧЕРТЕЖИ

ТИПОВЫЕ КОНСТРУКЦИИ, ИЗДЕЛИЯ И УЗЛЫ ЗДАНИЙ И СООРУЖЕНИЙ

СЕРИЯ 1.152.1-8

ПЛОЩАДКИ ЛЕСТНИЧНЫЕ ЖЕЛЕЗОБЕТОННЫЕ

К ПЛОСКИМ МАРШАМ ДЛЯ ЖИЛЫХ ЗДАНИЙ ВЫСОТОЙ ЭТАЖА 2,8 М

ВЫПУСК 1

ПЛОЩАДКИ РЕБРИСТЫЕ ДЛИНОЙ 220 И 250СМ К МАРШАМ ШИРИНОЙ 105 И 120СМ ДЛЯ КИРПИЧНЫХ ЗДАНИЙ

РАБОЧИЕ ЧЕРТЕЖИ

Разработаны ЦНИИЭП жилища

Гл.инж.отделения проектных работ — И. Дыховичная

Нач. отдела № 24 — Н. Росинский

Гл инж.проекта — Н. Клеликова

Утверждены и введены в действие

с 30.07 84

Госгражданстроем

Приказ от 16.07.84 № 197

© ЦИТП Госстроя СССР, 1988

Обозначение	Наименование	Стр.
1.152.1-8.1 00 000ТО	Техническое описание	3
1.152.1-8.1 10 000	Площадка лестничная (2ЛП 22.12-4-к;	
	2ЛП 22.15-4-к; 2ЛП 22.18-4-к)	8
1.152.1-8.1 10 000 СБ	Площадка лестничная (2ЛП 22.12-4-к;	
	2ЛП 22.15-4-к; 2ЛП 22.18-4-к)	
	Сборочный чертеж	9
1.152.1-8.1 20 000	Площадка лестничная (2ЛП 22.12в-4-к;	
	2ЛП 22.15в-4-к; 2ЛП 22.18в-4-к)	10
1.152.1-8.1 20 000 СБ	Площадка лестничная (2ЛП 22.12в-4-к;	
	2ЛП 22.15в-4-к; 2ЛП 22.18в-4-к)	
	Сборочный чертеж	11
1.152.1-8.1 30 000	Площадка лестничная (2ЛП 25.12-4-к;	
	2ЛП 25.15-4-к; 2ЛП 25.18-4-к)	12
1.152.1-8.1 30 000 СБ	Площадка лестничная (2ЛП 25.12-4-к;	
	2ЛП 25.15-4-к; 2ЛП 25.18-4-к)	
	Сборочный чертеж	13
1.152.1-8.1 40 000	Площадка лестничная (2ЛП 25.12в-4-к;	
	2ЛП 25.15в-4-к; 2ЛП 25.18в-4-к)	14
1.152.1-8.1 40 000 СБ	Площадка лестничная (2ЛП 25.12в-4-к;	
	2ЛП 25.15в-4-к; 2ЛП 25.18в-4-к)	
	Сборочный чертеж	15
1.152.1-8.1 50 000	Площадка лестничная (2ЛП 25.18-4-км;	
	2ЛП 25.18-4-кмл)	16
1.152.1-8.1 00 000Д1	Узлы I; II	17
1.152.1-8.1 00 000Д2	Узлы III; IV	18
1.152.1-8.1 11 000	Блок арматурный (АБ1... АБ3)	19
1.152.1-8.1 11 000 СБ	Блок арматурный (АБ1... АБ3)	
	сборочный чертеж	20
1.152.1-8.1 21 000	Блок арматурный (АБ4... АБ6)	21
1.152.1-8.1 21 000 СБ	Блок арматурный (АБ4... АБ6)	
	сборочный чертеж	22
1.152.1-8.1 31 000	Блок арматурный (АБ7... АБ9)	23
1.152.1-8.1 31 000 СБ	Блок арматурный (АБ7... АБ9)	
	Сборочный чертеж	24
1.152.1-8.1 41 000	Блок арматурный (АБ10... АБ12)	25
1.152.1-8.1 41 000 СБ	Блок арматурный (АБ10... АБ12)	
	сборочный чертеж	26
1.152.1-8.1 51 000	Блок арматурный (АБ13; АБ14)	27
1.152.1-8.1 00 000Д3	Узел VI	28
1.152.1-8.1 00 000Д4	Узел VII	29
1.152.1-8.1 00 000Д5	Узлы VIII; IX	30
1.152.1-8.1 11 100	Каркас (КР1... КР3)	31
1.152.1-8.1 11 200	Каркас (КР4... КР7)	32
1.152.1-8.1 11 300	Каркас (КР8... КР10)	33
1.152.1-8.1 11 400	Каркас (КР11... КР15)	34
1.152.1-8.1 31 100	Каркас (КР16; КР17)	35
1.152.1-8.1 11 500	Каркас гнутый (КР18... КР21)	36
1.152.1-8.1 51 100	Каркас гнутый (КР22; КР23)	37
1.152.1-8.1 11 600	Каркас гнутый (КР24... КР27)	38
1.152.1-8.1 21 100	Каркас гнутый (КР28; КР29)	39
1.152.1-8.1 11 700	Петля строповочная (П1; П2)	39
1.152.1-8.1 00 000ВМС	Ведомость расхода стали	40
1.152.1-8.1 00000 ВРМ	Ведомость расхода материалов	41

Нач. отд.	Росинский		01.84
Гл. инж. отд.	Первушин		01.84
Гл. конст.	Пальман		01.84
ГИП	Клепикова		01.84
Рук. гр.	Горлова		09.12.83
Провер.	Клепикова		01.84
Разраб.	Горлова		09.12.83

52.1-8.1 00 000

Содержание

Стадия	Лист	Листов
Р		1

ЦНИИЭП жилища

1 Общая часть

Серия 1.152.1-8.1 входит в общесоюзный строительный каталог типовых конструкций и изделий для всех видов строительства.

Рабочие чертежи лестничных площадок, включенные в

Номенклатура площадок дана на листе 3.

Марка площадки состоит из трех буквенно-цифровых групп.

Первая группа содержит обозначение типа площадки и ее номинальные размеры: длину и ширину в дециметрах

- Лестничные площадки, в которых предусмотрены отверстия
ля пропуска труб и ствола мусоропровода, не рассчитаны
а нагрузки от них.

Прогибы элементов площадок определены от действия стоянной и длительной нагрузки. Принятые при расчете агрузки, расчетные пролеты, прогибы и глубина опирания азаны на листе 4

Предел огнестойкости площадок - не менее 1,0 часа.

ссьмо НИИЖБ Госстроя СССР № 27/23-4683 от 21.10.83)

допускается.

Марки изделий проставляются на чертежах и в спецификациях проектов, в заказах заводам-изготовителям и на изделиях.

Нач. отд.	Росинский		01.84
Гл. инж. отд.	Первушин		01.84
Гл. констр.	Пальман		01.84
ГИП	Клепикова		01.84
Рук. гр.	Горлова		01.01.84
Провер.	Клепикова		01.84
Разраб.	Горлова		01.01.84

1.152.1-8.1 00 000 ТО

Техническое описание

Стадия	Лист	Листов
Р	1	

ЦНИИЭП жилища

19904 4

2. Технические требования

Лестничные площадки следует изготовлять в соответствии с техническими требованиями ГОСТ 9818.0-81.

Изготовление площадок предусмотрено из тяжелого бетона марки по прочности на сжатие М200.

Величина нормируемой отпускной прочности бетона должна быть не менее 70% проектной марки по прочности на сжатие.

Поставка площадок с отпускной прочностью бетона ниже прочности, соответствующей его проектной марке, разрешается при условии, что изготовитель гарантирует достижение бетоном прочности, соответствующей его проектной марке, в возрасте 28 суток со дня изготовления.

Лестничные площадки должны выпускаться с законченной отделкой верхних лицевых поверхностей следующих видов: с гладкой поверхностью бетона на обычных цементах, с глянцевой поверхностью бетона на белом и цветном цементе, со шлифованным мозаичным слоем и с отделкой керамической плиткой.

Нижняя и боковые поверхности должны быть подготовлены под окраску.

Показатель истираемости декоративного бетона площадок не должен превышать величин, приведенных в ГОСТ 9818.0-81.

Армирование площадок производится пространственными арматурными блоками, состоящими из плоских и гнутых каркасов.

Арматурные изделия должны удовлетворять требованиям ГОСТ 10922-75.

Рабочая арматура каркасов несущих ребер принята из стали класса AIII по ГОСТ 5781-82, остальных каркасов – из проволоки класса Bp-I по ГОСТ 6727-80.

Для подъема и монтажа площадок предусмотрены строповочные петли.

Крюки петель должны быть заведены за продольные стержни каркасов.

Строповочные петли должны изготовляться из арматурной стали класса A-I марок ВСт 3 сп 2 и ВСт 3 пс 2. Если возможен монтаж площадок при расчетной зимней температуре ниже -40°С, то для петель сталь марки ВСт 3 пс 2 применять не допускается.

3. Указания по изготовлению и монтажу

Лестничные площадки запроектированы с учетом изготовления их в стальных формах в горизонтальном (рабочем) положении.

Сборку арматурного блока следует производить в кондукторе.

Сварка арматуры каркасов и арматурных блоков должна производиться контактной точечной электросваркой.

4. Контроль и оценка качества

Размеры и непрямолинейность площадок, толщину защитного слоя бетона до арматуры, а также качество поверхностей и внешний вид площадок следует проверять по ГОСТ 13015.1-81.

Перед массовым изготовлением и применением площадки должны быть испытаны на прочность, жесткость и трещиностойкость согласно требованиям ГОСТ 8829-77. Данные для проведения испытаний см. лист 5 (табл. 2)

5. Хранение и транспортирование

Приемка, маркировка, хранение и транспортирование должно производиться в соответствии с ГОСТ 9818.0-81.

Площадки следует хранить в горизонтальном положении рассортированными по маркам. Подъем площадок производиться в рабочем положении самобалансирующими траверсами за 4 монтажные петли.

Маркировка площадок по рабочим чертежам соответствует их маркировке по ГОСТ 9818-85. Например:

по Р.Ч.	по ГОСТ
2ЛП22.12-4-К	2ЛП22.13-4-К
2ЛП22.15-4-К	2ЛП22.15-4-К

Изменения внесены 1.04.87. ст. инж. (Симонова)

Рис 1

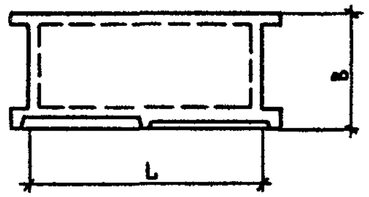

Рис 2

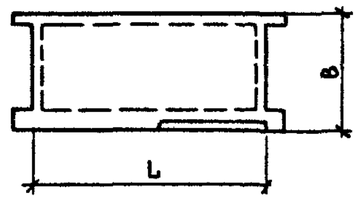

Рис. 3

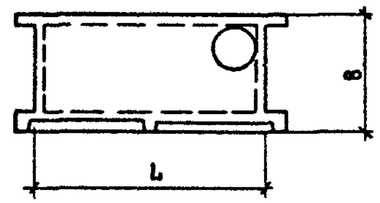

Рис. 4

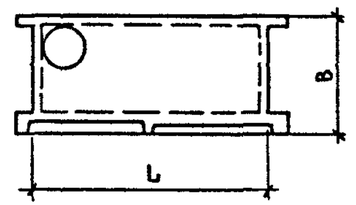

НОМЕНКЛАТУРА ИЗДЕЛИЙ

Обозначение	Марка	Рис.	Размеры, мм		Площадь,	Объем бетона, м³		Масса,	Расход стали, кг			
									натуральной		приведенной к классу A-I	
			L	B	м²	конструктивного	декоративного	кг	на изделие	на 1 м² площади	на изделие	на 1 м² площади
1.152.1-8.1 10000	2ЛП 22.12-4-к	1	2200	1300	2,86	0,36	0,054	1035	16,27	5,69	22,7	7,94
-01	2ЛП 22.15-4-к		2200	1600	3,52	0,413	0,067	1200	18,33	5,21	25,71	7,3
-02	2ЛП 22.18-4-к		2200	1900	4,18	0,467	0,08	1370	20,52	4,91	28,87	6,91
1.152.1-8.1 30000	2ЛП 25.12-4-к	1	2500	1300	3,25	0,402	0,092	1160	18,61	5,74	26,17	8,05
-01	2ЛП 25.15-4-к		2500	1600	4,0	0,462	0,076	1345	22,13	5,53	31,16	7,79
-02	2ЛП 25.18-4-к		2500	1900	4,75	0,521	0,092	1530	25,46	5,36	35,94	7,57
1.152.1-8.1 40000	2ЛП 25·12В-4-к	2	2500	1300	3,25	0,41	0,064	1185	18,66	5,74	26,17	8,05
-01	2ЛП 25.15В-4-к		2500	1600	4,0	0,47	0,079	1370	22,13	5,53	31,16	7,79
-02	2ЛП 25.18В-4-к		2500	1900	4,75	0,529	0,094	1560	25,46	5,36	35,94	7,57
1.152.1-8.1 50000	2ЛП 25.18-4-км	3	2500	1900	4,75	0,509	0,089	1495	26,08	5,49	36,85	7,76
-01	2ЛП 25.18-4-кмл	4	2500	1900	4,75	0,509	0,089	1495	26,08	5,49	36,85	7,76

19904 6

Схема опирания и загружения при испытании

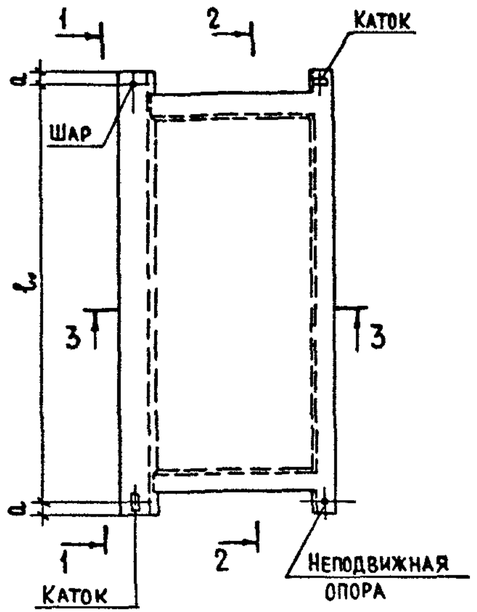

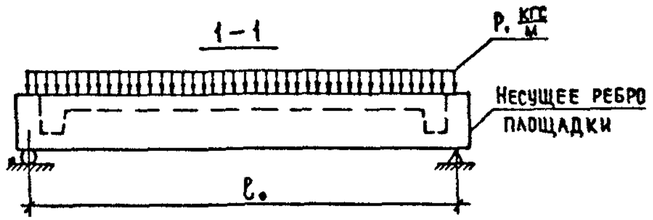

Расчетная схема ребра

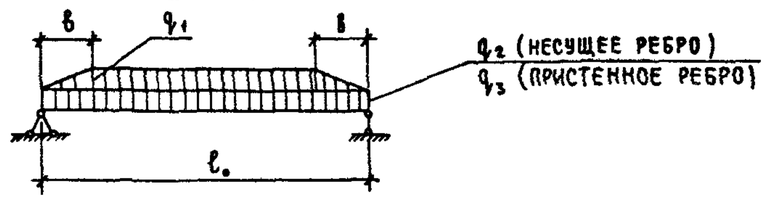

Таблица 1

Данные для расчета

Несущее и пристенное ребра площадки																Плита площадки			
Расчетный пролет ℓ_0, мм	Ширина площадки, мм	в, мм	Нагрузка q_1, кгс/м: нормативная полная *)	нормативная длительн. *)	нормативная кратковр.	расчетная *	Нагрузка q_2, кгс/м: нормативная полная *	нормативная длительн. *	нормативная кратковр.	расчетная *	Нагрузка q_3, кгс/м: нормативная полная	нормативная длительн.	расчетная	Прогиб несущего ребра f, см	Нагрузка q, кгс/м²: нормативная полная **)	нормативная длительн. **	нормативная кратковр.	расчетная **
2360	1220	610	320/180	200/60	120	370/220	1160/1020	920/780	240	1320/1165	60	60	65	0,17	525/300	325/100	200	610/360
	1520	760	395/225	245/75	150	455/270								0,18				
	1820	910	480/270	300/95	180	555/330								0,19				
2660	1220	610	320/180	200/60	120	370/220								0,23				
	1520	760	395/225	245/75	150	455/270								0,24				
	1820	910	480/270	300/95	180	555/330								0,25				

*) В числителе дана полная нагрузка на ребро, в знаменателе - за вычетом собственного веса ребра.

**) В числителе дана полная нагрузка на плиту, в знаменателе - за вычетом собственного веса плиты.

Таблица 2

Данные для испытаний			Проверка прочности		Проверка жесткости				Проверка трещиностойкости		
Марка	Расчетный пролет l_0, мм	a, мм	1. Текучесть продольной растянутой арматуры до наступления раздробления сжатой зоны бетона $c=1,4$	1. Разрыв продольной растянутой арматуры 2. Раздробление бетона сжатой зоны сечения до наступления текучести продольной растянутой арматуры или разрушение по сечениям, наклонным к продольной оси конструкц. $c=1,6$	Контрольная нагрузка [1]		Прогиб ребра от кратковременного	β	Прогибы ребра (мм), при которых		Контрольная нагрузка [1]		Контрольная ширина
			Величина контрольной разрушающей нагрузки, при которой	Величина контрольной разрушающей нагрузки, при которой	с учетом	за вычетом			появляются	требуется	с учетом	за вычетом	
			появляются призматрещины	требуется повторная									

Формат	Зона	Поз	Обозначение	Наименование	Кол.	Примечание
				Документация		
А3			1.152.1-8.1 20000 СБ	Сборочный чертеж		
А3			1.152.1-8.1 00000 Д1	Узлы I; II		
А3			1.152.1-8.1 00000 Д2	Узлы III; IV		
А3			1.152.1-8.1 00000 ТО	Техническое описание		
А3			1.152.1-8.1 00000 ВМС	Ведомость расхода стали		
				Переменные данные для исполнений:		
				1.152.1-8.1 20000		
				2ЛП 22.12в-4-к		
				Сборочные единицы		
А3		1	1.152.1-8.1 21000	Блок арматурный АБ4	1	
				Материалы		
				Бетон марки М200	0,367	м³
				Бетон декоративный М200	0,056	м³

Формат	Зона	Поз	Обозначение	Наименование	Кол.	Примечание
				Переменные данные для исполнений:		
				1.152.1-8.1 20000-02		
				2ЛП 22.18в-4-к		
				Сборочные единицы		
А3		1	1.152.1-8.1 21000-02	Блок арматурный АБ6	1	
				Материалы		
				Бетон марки М200	0,474	м³
				Бетон декоративный М200	0,082	м³

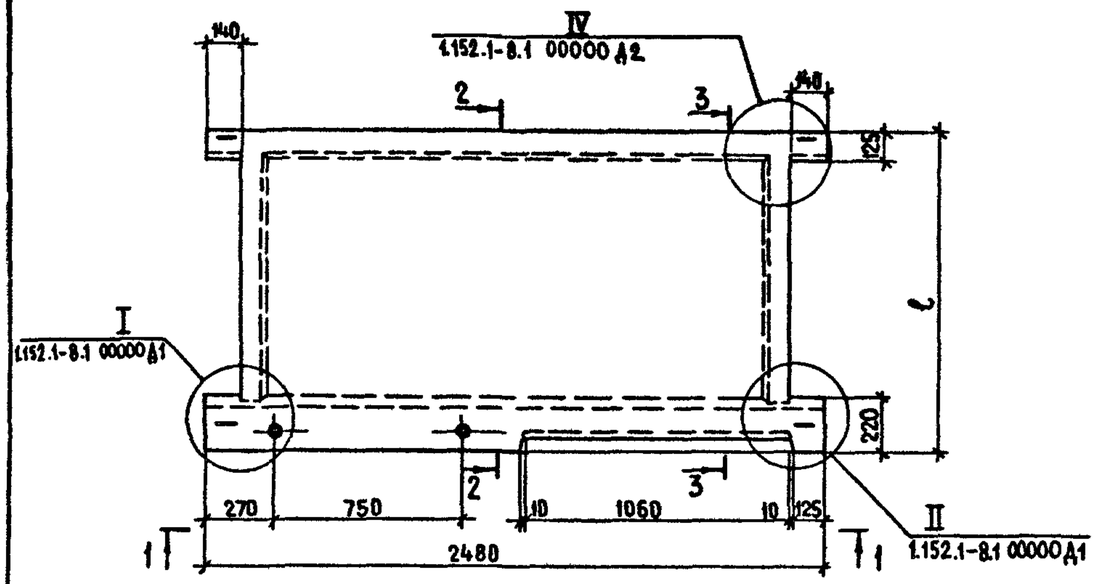

1 - 1

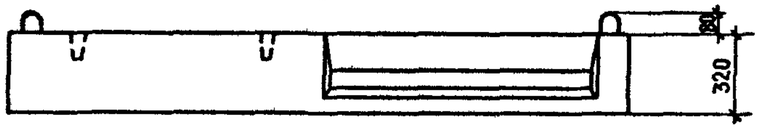

2 - 2
М1:10

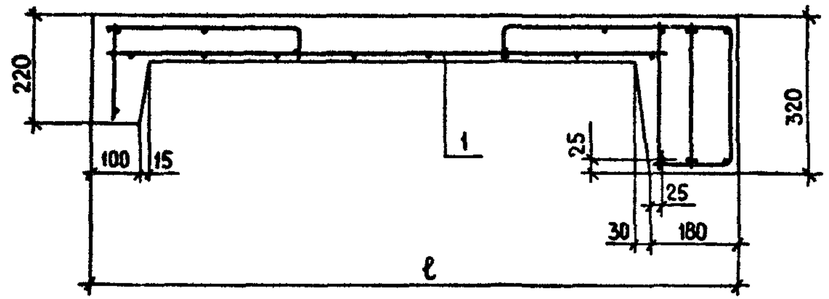

3 - 3
М1:10

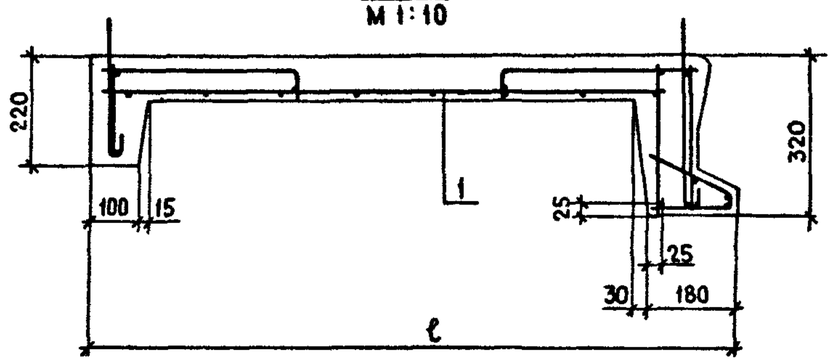

Обозначение	Марка	ℓ, мм	Масса, кг
1.152.1-8.1 20000	2ЛП 22.12в-4-к	1300	1060
- 01	2ЛП 22.15в-4-к	1600	1220
- 02	2ЛП 22.18в-4-к	1900	1390

1.152.1-8.1 20000 СБ

Площадка лестничная

Стадия	Масса	Масштаб

| | | |

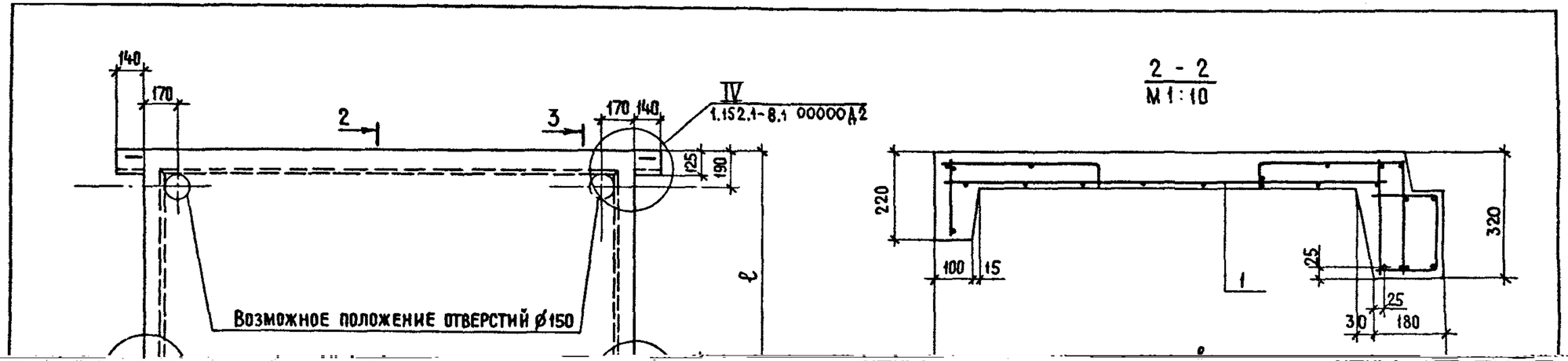
140
170
2
3
170 140
IV
1.152.1-8.1 00000Д2
125
190
ℓ
Возможное положение отверстий ⌀150

2 - 2
М 1:10

220
100
15
1
320
25
25
30
180

Формат	Зона	Поз	Обозначение	Наименование	Кол.	Приме-чание
				Документация		
А3			1.152.1-8.1 40000 СБ	Сборочный чертеж		
А3			1.152.1-8.1 00000 Д1	Узлы I; II		
А3			1.152.1-8.1 00000 Д2	Узлы III; IV		

Формат	Зона	Поз	Обозначение	Наименование	Кол.	Приме-чание
				Переменные данные для исполнений:		
				1.152.1-8.1 40000-02		
				2ЛП 25.18в-4-к		

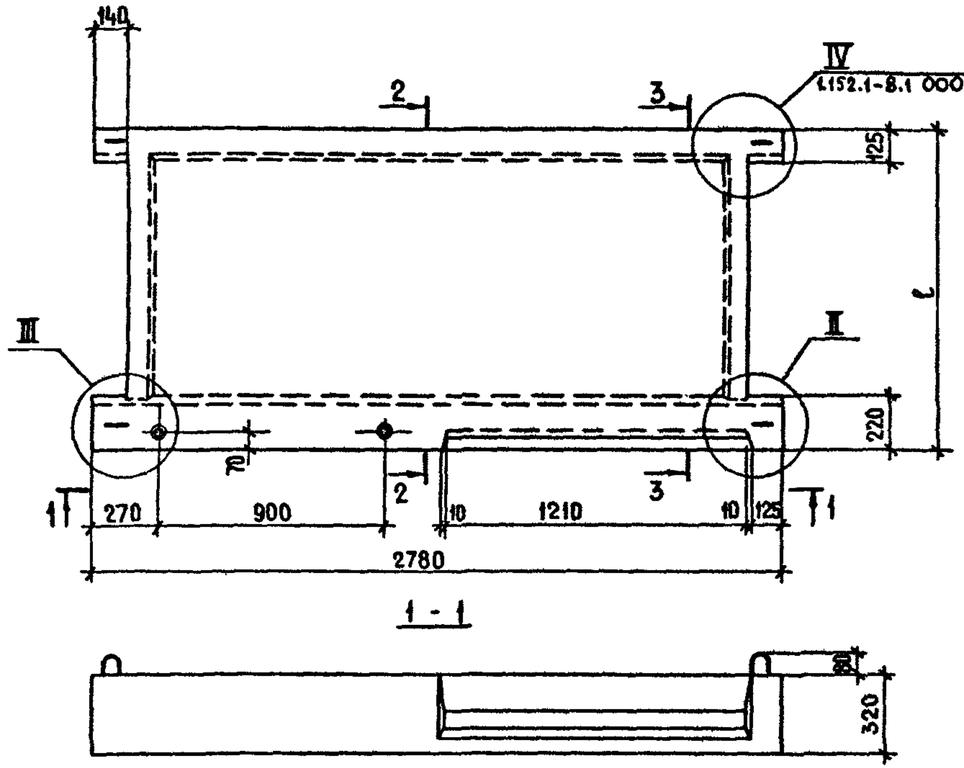

1 - 1

2 - 2
М 1:10

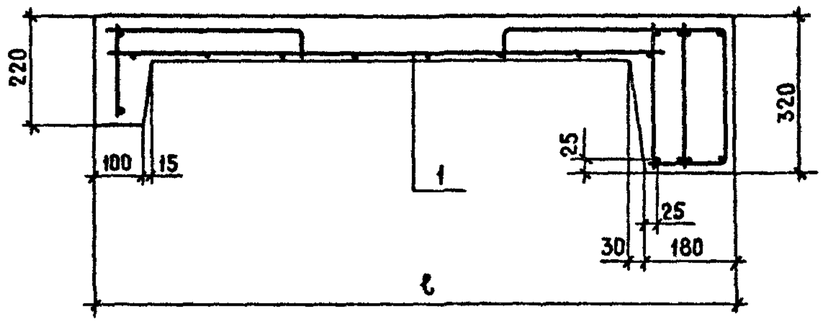

3 - 3
М 1:10

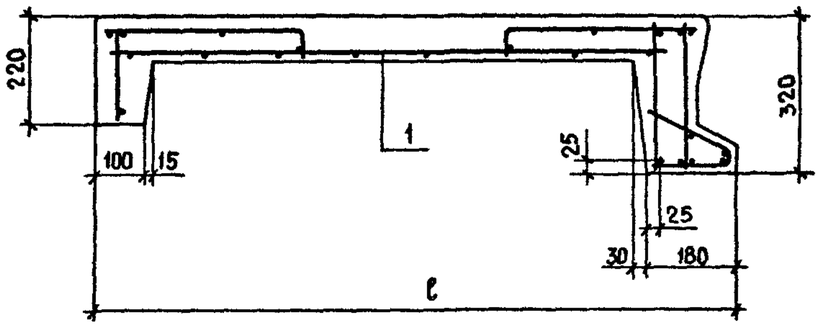

Обозначение	Марка	ℓ, мм	Масса, кг
1.152.1-8.1 40000	2ЛП 25.12в-4-к	1300	1185
-01	2ЛП 25.15в-4-к	1600	1370
-02	2ЛП 25.18в-4-к	1900	1560

Узлы IV и III см. 1.152.1-8.1 00000Д1 и 1.152.1-8.1 00000Д2

				1.152.1-8.1 40000 СБ		
				Площадка лестничная (2ЛП 25.12в-4-к ; 2ЛП 25.15в-4-к ; 2ЛП 25.18в-4-к)	Стадия	Масса	Масштаб
Нач. отд.	Росинский		01.84		Р	См. табл.	1:20
Гл. инж. отд.	Первушин		01.84				
Гл. констр.	Пальман		01.84				
ГИП	Клепикова		01.84	Сборочный чертеж	Лист	Листов 1	
Рук. гр.	Горлова		23.11.83				
Пров.	Клепикова		01.84		ЦНИИЭП жилища		
Разраб.	Горлова		23.11.83				

| | | |

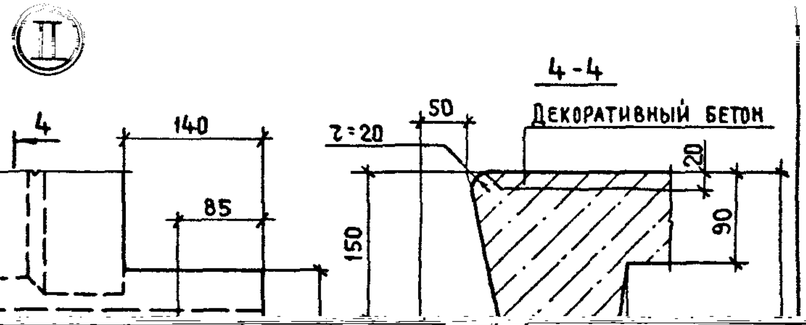
II
4
140
85
4-4
i=20
50
Декоративный бетон
20
150
90

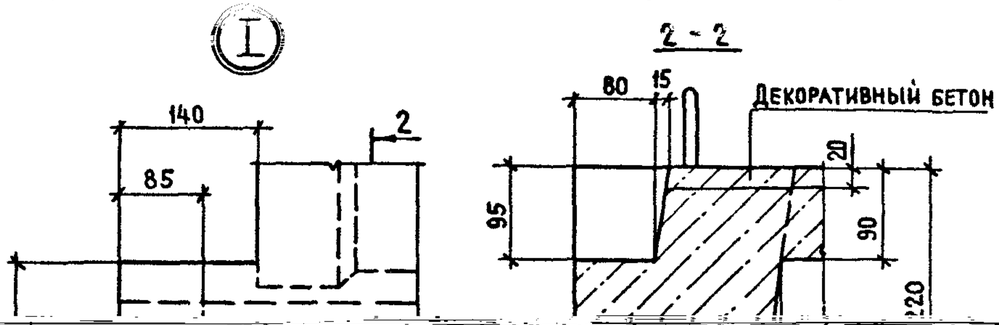
I
140
2
85
2-2
80
15
Декоративный бетон
20
95
90
120

III

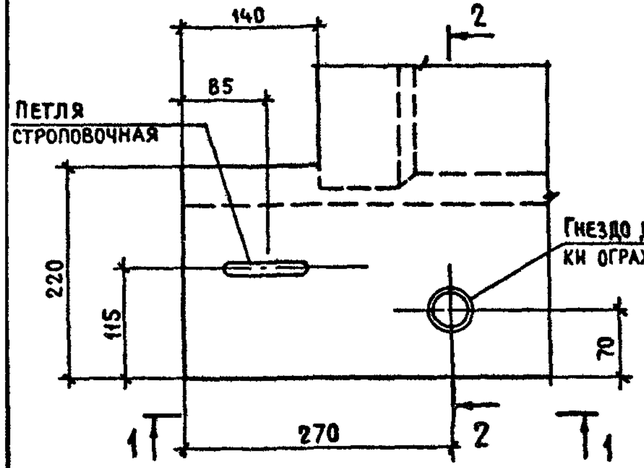

2 - 2

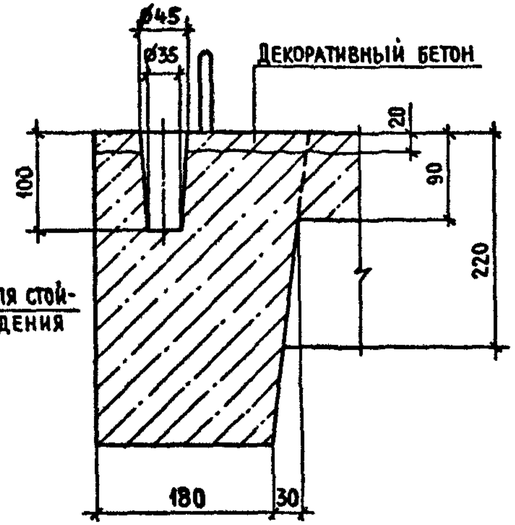

IV

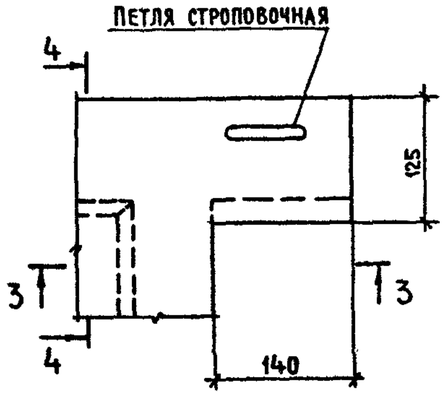

4 - 4

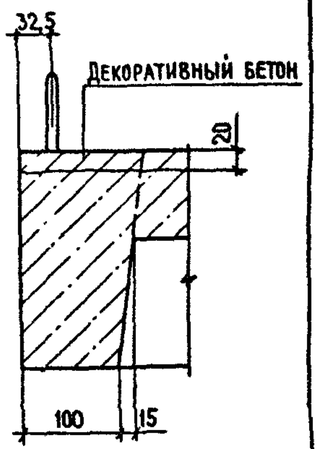

1 - 1

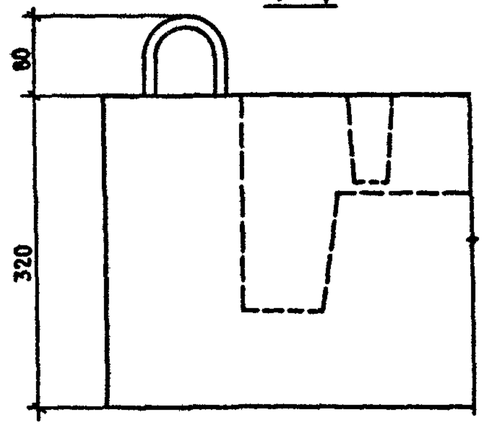

3 - 3

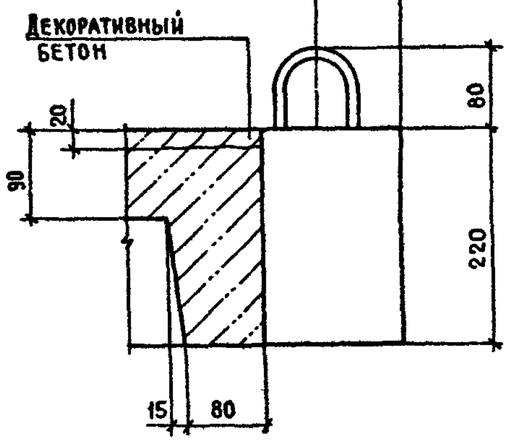

Нач. отд.	Росинский		01.84
Гл. инж. отд.	Первушин		01.84
Гл. констр.	Пальман		01.84
ГИП	Клепикова		01.84
Рук. гр.	Горлова		29.11.83
Пров.	Клепикова		01.84
Разраб.	Горлова		29.11.83

1.152.1-8.1 00000 Д2

Узлы III; IV

Стадия	Лист	Листов
Р		1

ЦНИИЭП жилища

19904 19

Кат.	А	Обозначение	Наименование	Кол.	Приме-	Кат.	А	Обозначение	Наименование	Кол.	Приме-

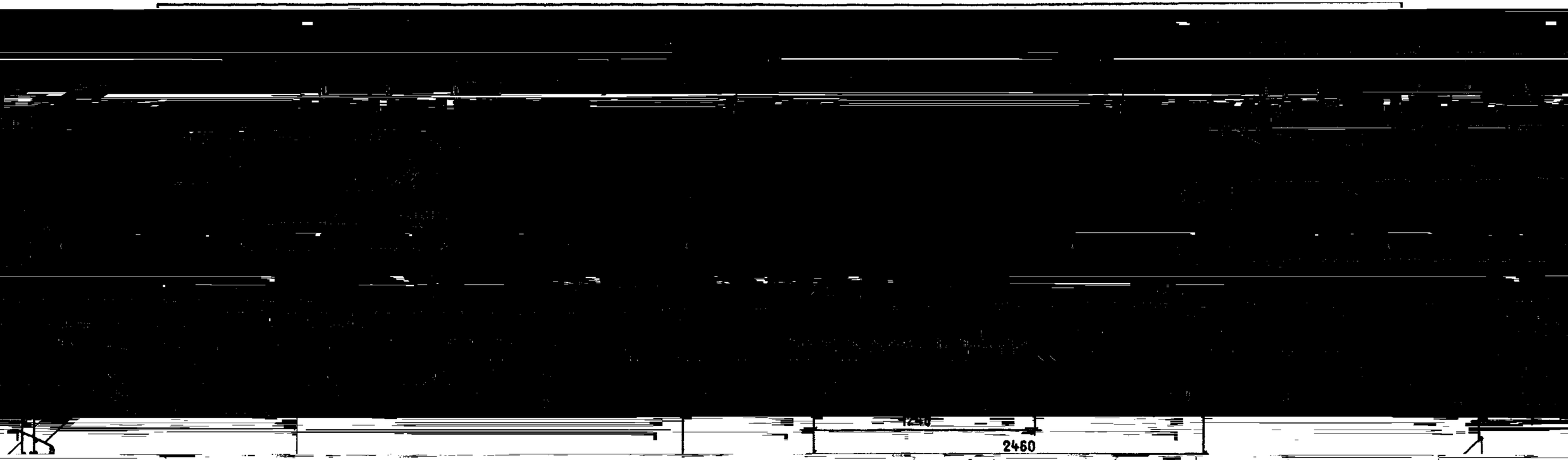

Инв. № подл. | Подпись и дата | Взам. инв. №

11000	АБ1	1095	1240	16,27
-01	АБ2	1395	1540	18,33
-02	АБ3	1695	1840	20,52

Нач. отд.	Росинский		01.84
Гл. инж. отд.	Первушин		01.84
Гл. конст.	Пальман		01.84

Блок арматурный (АБ1...АБ3) Сборочный чертеж

Стадия	Масса	Масштаб
Р	СМ ТАБЛ	1:20

1.152.1-8.1

Формат	Зона	Поз	Обозначение	Наименование	Кол.	Примечание
				Документация		
А3			1.152.1-8.1 21000 СБ	Сборочный чертеж		
А3			1.152.1-8.1 00000 Д3	Узел VI		
А3			1.152.1-8.1 00000 Д4	Узел VII		
А3			1.152.1-8.1 00000 Д5	Узлы VIII ; IX		
				Сборочные единицы		
А3		1	1.152.1-8.1 11100	Каркас КР1	2	
А3		2	1.152.1-8.1 11600	Каркас гнутый КР24	1	
А4		3	1.152.1-8.1 21100	Каркас гнутый КР28	1	
А4		4	1.152.1-8.1 11700	Петля строповочная П1	2	
				Детали		Масса ед., кг
Бч		5	1.152.1-8.1 00004	Ø4 В-I ГОСТ 6727-80 L=80	12	0,01

Формат	Зона	Поз	Обозначение	Наименование	Кол.	Примечание
				Переменные данные для исполнений:		
				1.152.1-8.1 21000-01		АБ5
				Сборочные единицы		
А3		7	1.152.1-8.1 11200-01	Каркас КР5	1	
А3		8	1.152.1-8.1 11300-01	Каркас КР9	2	
А3		9	1.152.1-8.1 11400-01	Каркас КР12	1	
А3		10	1.152.1-8.1 11500	Каркас гнутый КР18	2	

9	1.152.1-8.1 11400-02	Каркас КР13	1			
0	1.152.1-8.1 11500-02	Каркас гнутый КР20	2			

Формат	Зона	Поз	Обозначение	Наименование	Кол.	Примечание
				Переменные данные для исполнений:		
			1.152.1-8.1 21000			АБ4
				Сборочные единицы		
А3		7	1.152.1-8.1 11200	Каркас КР4	1	
А3		8	1.152.1-8.1 11300	Каркас КР8	2	
А3		9	1.152.1-8.1 11400	Каркас КР11	1	
А3		10	1.152.1-8.1 11500	Каркас гнутый КР18	2	

Нач ОТА	Росинский		01.84
Гл инж ОТА	Первушин		01.84
Гл конст.	Пальман		01.84
ГИП	Клепикова		01.84
Рук ГР	Горлова		29.11.83
Провер	Клепикова		01.84
Разраб	Горлова		29.11.83

1.152.1-8.1 21000

Блок арматурный (АБ4...АБ6)

Стадия	Лист	Листов
Р	1	2

ЦНИИЭП жилища

Инв. № подл. | Подпись и дата | Взам. инв. №

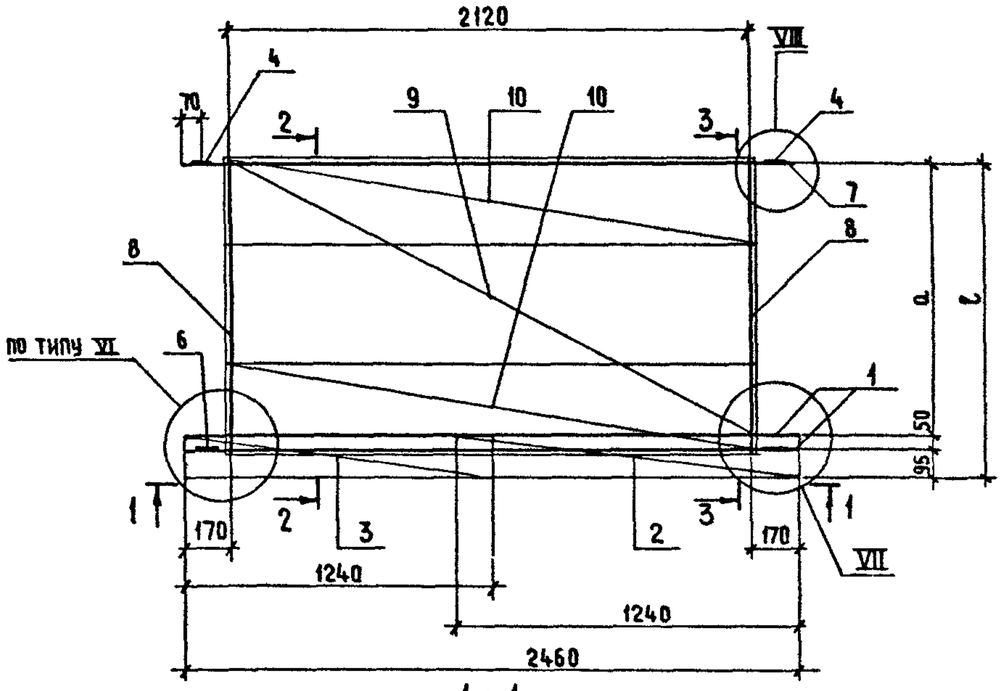

1 - 1

поз. 2; 3; 4; 6...10 условно не показаны

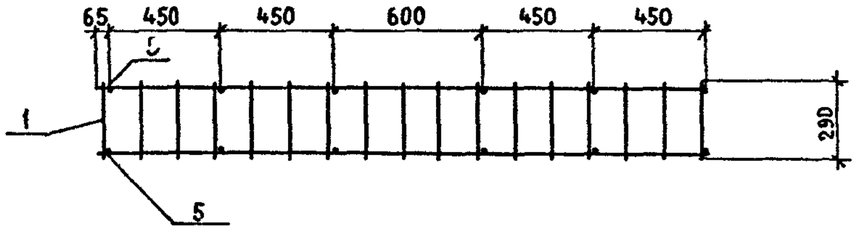

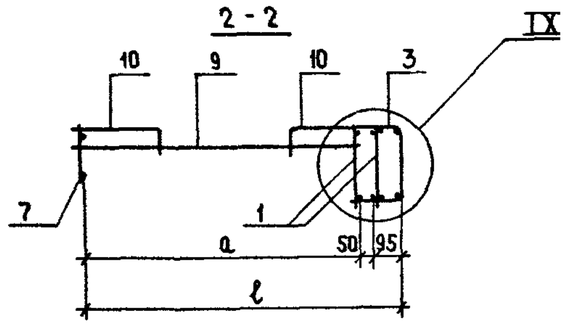

3 - 3

поз. 4; 6; 8 условно не показаны

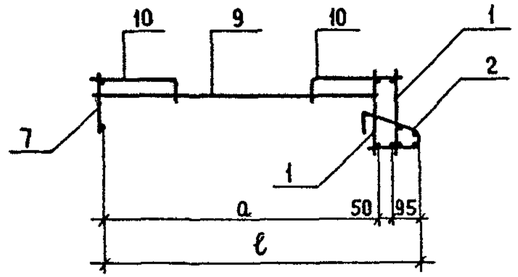

Узел VI см. 1.152.1-8.1 00000 Д3

Узел VII см. 1.152.1-8.1 00000 Д4

Узлы VIII; IX см. 1.152.1-8.1 00000 Д5

Обозначение	Марка	a, мм	ℓ, мм	Масса, кг
1.152.1-8.1 21000	АБ4	1095	1240	16,27
-01	АБ5	1395	1540	18,33
-02	АБ6	1695	1840	20,52

Нач. отд.	Росинский		01.84
Гл. инж. отд.	Первушин		01.84
Гл. конст.	Пальман		01.84
ГИП	Клепикова		01.84
Рук. гр.	Горлова		29.11.83
Пров.	Клепикова		01.84
Разраб.	Горлова		29.11.83

1.152.1-8.1 21000 СБ

Блок арматурный (АБ4...АБ6)

Сборочный чертеж

Стадия	Масса	Масштаб
Р	см. табл.	1:20
Лист	Листов 1	

ЦНИИЭП жилища

19904 23

Формат	Зона	Поз	Обозначение	Наименование	Кол.	Примечание
				Документация		
А3			1.152.1-8.1 31 100 СБ	Сборочный чертеж		
А3			1.152.1-8.1 00 000 Д3	Узел VI		
А3			1.152.1-8.1 00 000 Д4	Узел VII		
А3			1.152.1-8.1 00000 Д5	Узел VIII		
				Сборочные единицы		
А3		1	1.152.1-8.1 11600-02	Каркас гнутый КР 26	1	
А3		2	1.152.1-8.1 11600-03	Каркас гнутый КР 27	1	
А4		3	1.152 1-8 1 11700	Петля строповочная П1	2	
				Детали		Масса ед кг
Б Ч		4	1152 1-8.1 00001	⌀4 Вр I ГОСТ 6727-80 ℓ=80	14	0,01
А Ч		5	1152 1-8.1 11 700-01	Петля строповочная П2	2	
				Переменные данные для исполнений:		
				1.152.1-8.1 31 000		АБ7
				Сборочные единицы		
А3		6	1.152.1-8.1 11100-01	Каркас КР 2	2	
А3		7	1.152.1-8.1 11200-02	Каркас КР 6	1	
А3		8	1.152.1-8.1 11300	Каркас КР 8	2	
А3		9	1.152.1-8.1 11400-03	Каркас КР 14	1	
А3		10	1.152 1-8 1 11500-01	Каркас гнутый КР19	2	

Нач отд	Росинский		01.84
Гл инж отд	Первушин		01.84
Гл конст	Пальман		01.84
ГИП	Клепикова		01 84
Рук гр	Горлова		27.12.83
Пров	Клепикова		01 84
Разраб	Горлова		27.12.83

1.152.1-8.1 31000

Блок арматурный (АБ7... АБ9)

Стадия	Лист	Листов
Р	1	2

ЦНИИЭП жилища

Формат	Зона	Поз	Обозначение	Наименование	Кол.	Примечание
				Переменные данные для исполнений:		
				1.152 1-8.1 31000-01		АБ8
				Сборочные единицы	1	
А3		6	1.152 1-8 1 11100-02	Каркас КР3	2	
А3		7	1.152 1-8 1 11200-02	Каркас КР6	1	
А3		8	1.152 1-8 1 11300-01	Каркас КР9	2	
А3		9	1.152.1-8.1 11400-04	Каркас КР15	1	
А3		10	1.152 1-8 1 11500-01	Каркас гнутый КР19	2	
				1.152 1-8.1 31000-02		АБ9
				Сборочные единицы		
А3		6	1.152 1-8 1 11100-02	Каркас КР 3	2	
А3		7	1152.1-8.1 11200-03	Каркас КР 7	1	
А3		8	1.152 1-8.1 11300-02	Каркас КР 10	2	
А3		9	1152 1-8.1 31100	Каркас КР 16	1	
А3		10	1152 1-8 1 11500-03	Каркас гнутый КР21	2	

Инв № подл | Подпись и дата | Взам инв. №

1.152.1-8.1 31 000

Лист 2

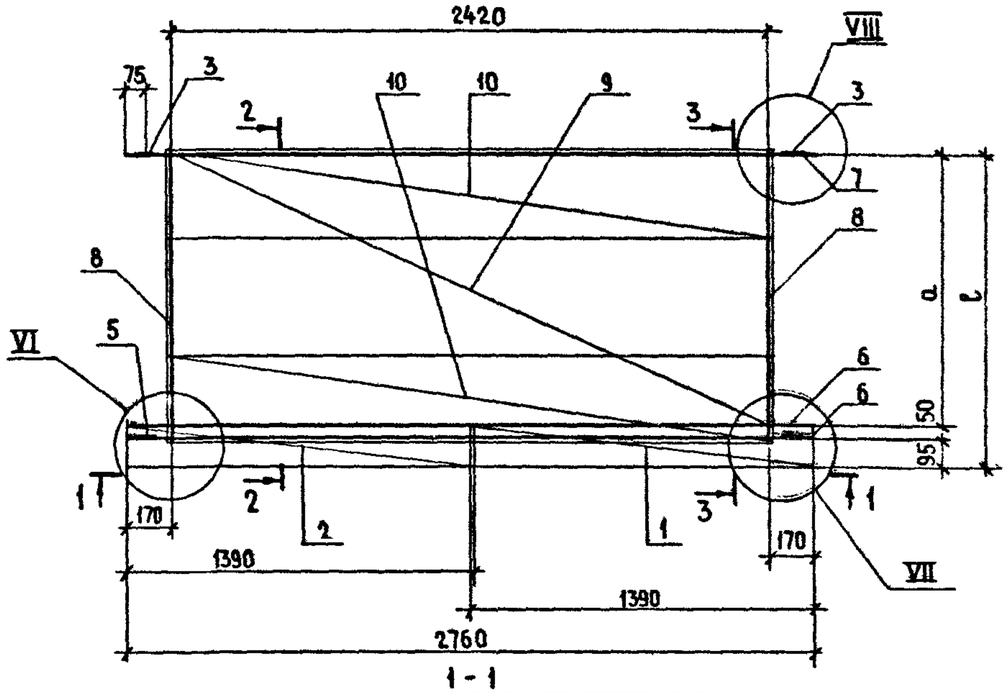

1 - 1

ПОЗ. 1...3; 5...10 УСЛОВНО НЕ ПОКАЗАНЫ

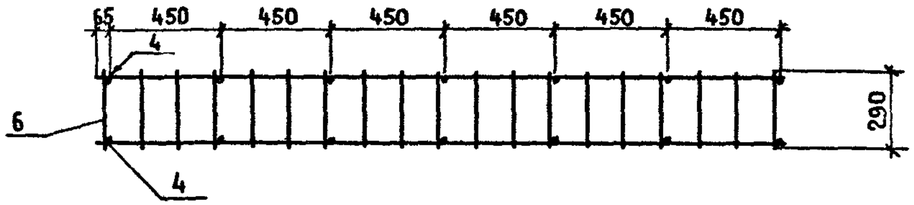

2 - 2

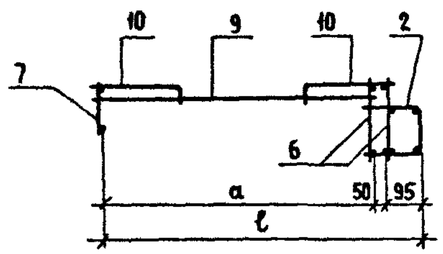

3 - 3

ПОЗ. 3; 5; 8 УСЛОВНО НЕ ПОКАЗАНЫ

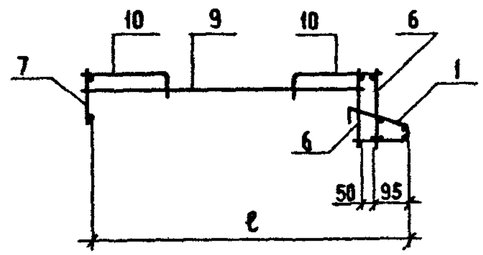

Узел VI см. 1.152.1-8.1 00000Д3

Узел VII см. 1.152.1-8.1 00000Д4

Узел VIII см. 1.152.1-8.1 00000Д5

Обозначение	Марка	a, мм	ℓ, мм	Масса, кг

Формат	Зона	Поз	Обозначение	Наименование	Кол.	Примечание
				Документация		
А3			1.152.1-8.1 41000СБ	Сборочный чертеж		
А3			1.152.1-8.1 00000Д3	Узел VI		
А3			1.152.1-8.1 00000Д4	Узел VII		
А3			1.152.1-8.1 00000Д5	Узлы VIII; IX		
				Сборочные единицы		
А3		1	1.152.1-8.1 11600-02	Каркас гнутый КР26	1	
А4		2	1.152.1-8.1 21100-01	Каркас гнутый КР29	1	
А4		3	1.152.1-8.1 11700	Петля строповочная П1	2	

Формат	Зона	Поз	Обозначение	Наименование	Кол.	Примечание
				Переменные данные для исполнений:		
				1.152.1-8.1 41000-01		АБ11
				Сборочные единицы		
А3		6	1.152.1-8.1 11100-02	Каркас КР3	2	
А3		7	1.152.1-8.1 11200-02	Каркас КР6	1	
А3		8	1.152.1-8.1 11300-01	Каркас КР9	2	
А3		9	1.152.1-8.1 11400-04	Каркас КР15	1	
А3		10	1.152.1-8.1 11500-01	Каркас гнутый КР19	2	

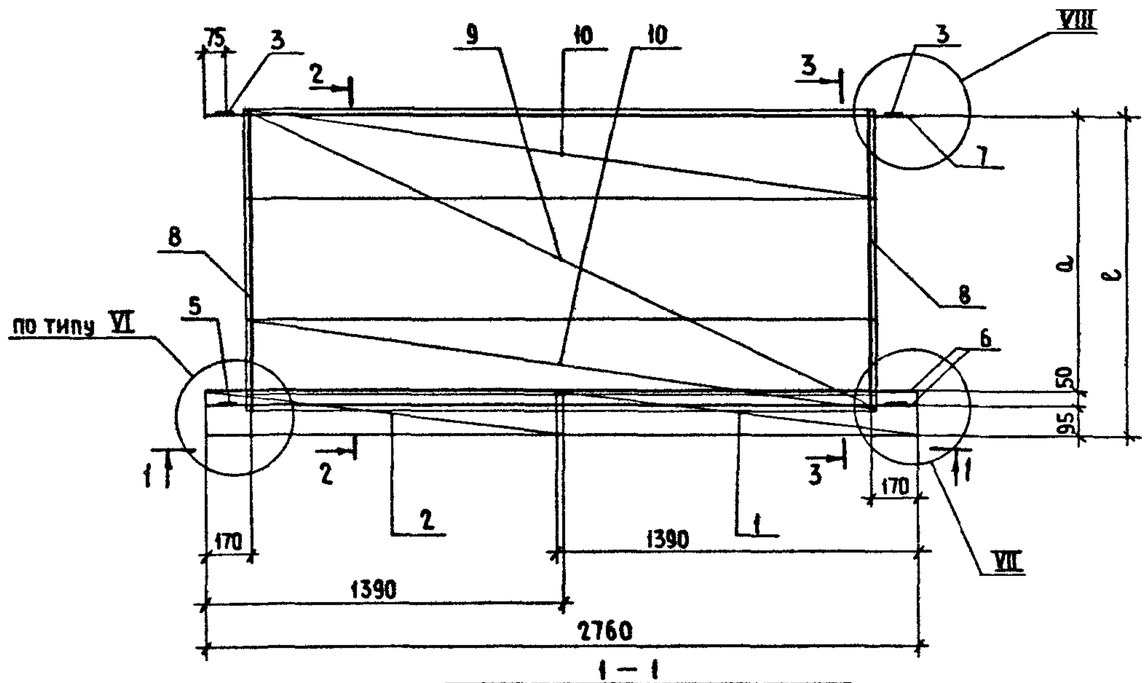

1 — 1

ПОЗ. 1...3; 5...9 УСЛОВНО НЕ ПОКАЗАНЫ

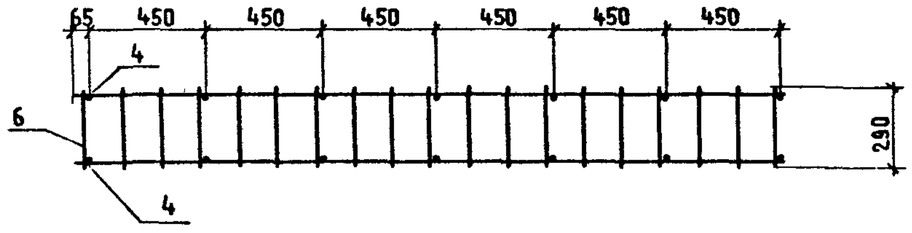

2 - 2

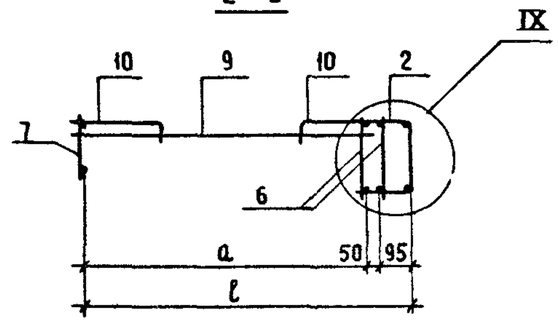

3 - 3

ПОЗ 3; 5; 8 УСЛОВНО НЕ ПОКАЗАНЫ

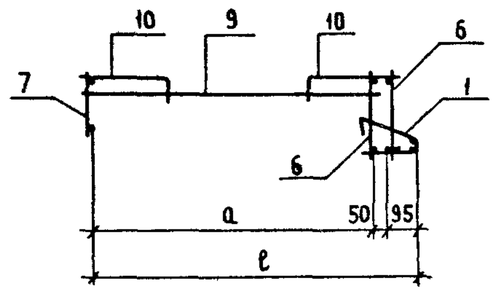

Обозначение	Марка	a, мм	ℓ, мм	Масса, кг
1.152.1-8.1 41000	АБ10	1095	1240	18,66
- 01	АБ11	1395	1540	22,13
- 02	АБ12	1695	1840	25,46

Узел VI см. 1.152.1-8.1 00000Д3

Узел VII см. 1.152.1-8.1 00000Д4

Узлы VIII; IX см. 1.152.1-8.1 00000Д5

				1.152.1-8.1 41000 СБ		
Нач. отд.	Росинский		07.84	Блок арматурный (АБ10...АБ12) Сборочный чертеж	Стадия	Масса	Масштаб
Гл. инж. пр.	Первушин		07.84		Р	См. табл.	1:20
Гл. констр.	Пальман		07.84		Лист	Листов 1	
ГИП	Клепикова		07.84				
Рук. гр.	Горлова		15.12.83		ЦНИИЭП жилища		
Пров.	Клепикова		07.84				
Разраб.	Горлова		15.12.83				

Рис. 1

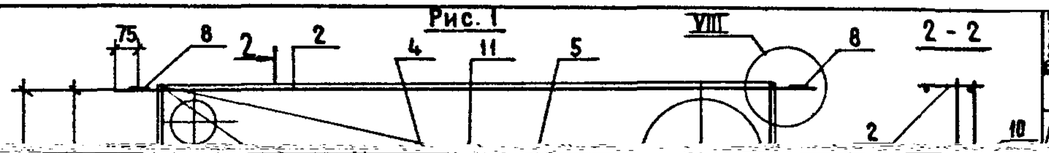

Формат	Зона	Поз.	Обозначение	Наименование	Кол.	Примечание
				Документация		
А3			1.152.1-8.1.00.000 ДЗ	Узел VI		

1
VI
1 – 1
КР18... КР21
КР11... КР17
П2

1 - 1

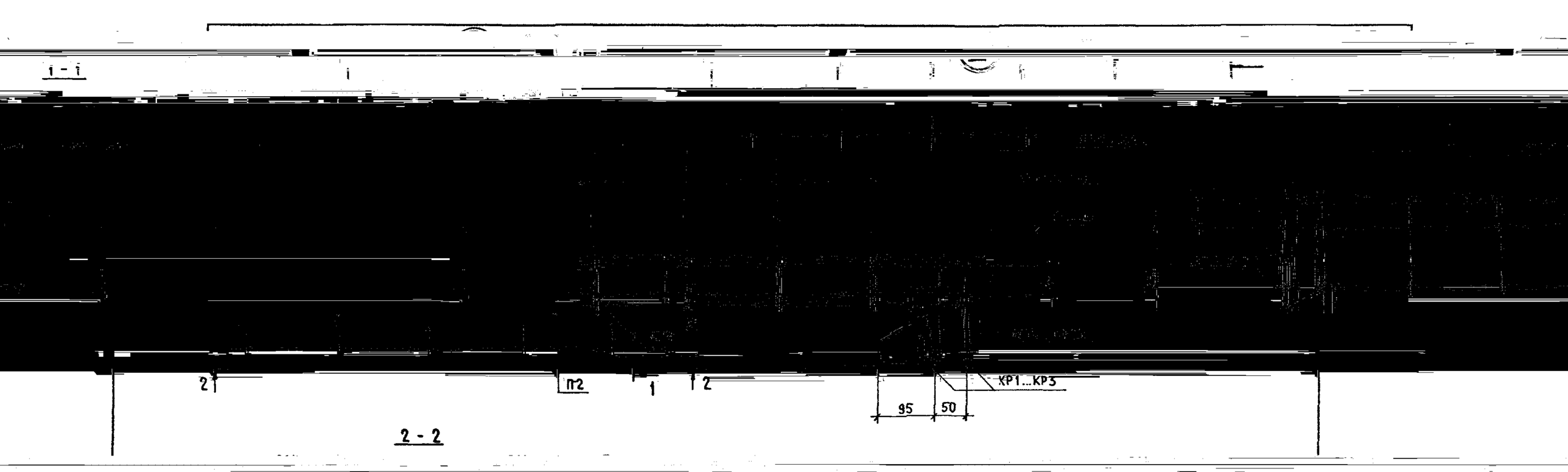

2 - 2

Рис.1

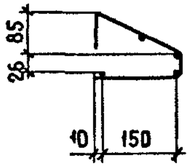

Развертка

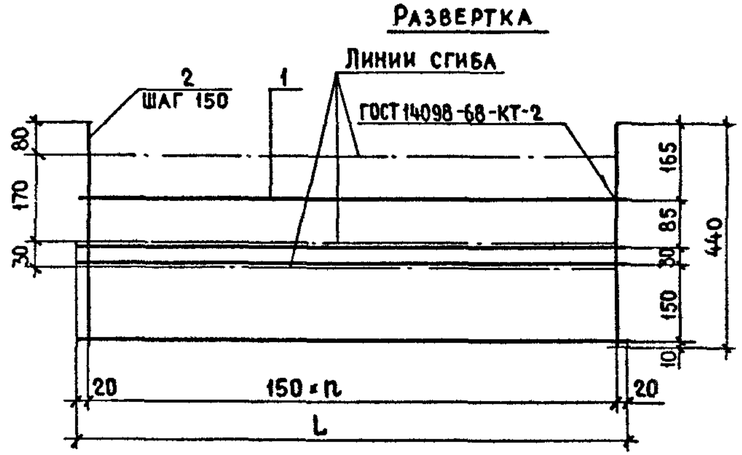

Рис.2

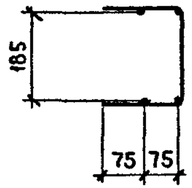

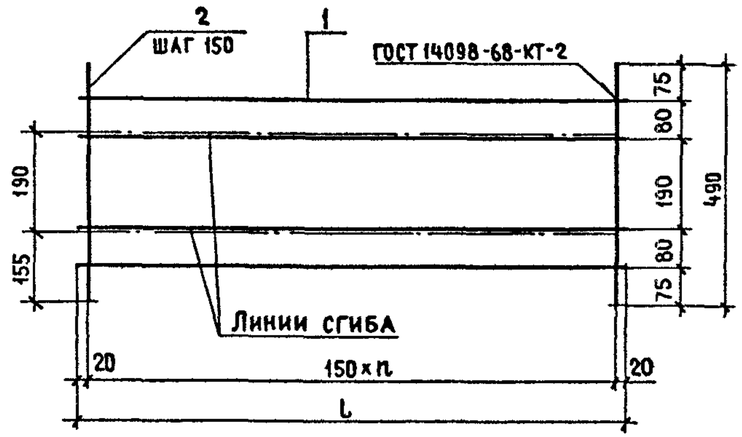

Обозначение	Марка	Рис.	L, мм	n	Масса, кг
1.152.1-8.1 11600	КР24	1	1240	8	0,8
—01	КР25	2	1240	8	0,89
—02	КР26	1	1390	9	0,92

Формат	Зона	Поз.	Обозначение	Наименование	Кол.	Примечание
			Переменные	данные для исполнений:		
				1.152.1-8.1 11600		КР24
				Детали		масса ед., кг
Б4		1	1.152.1-8.1 00014	⌀4 BpI ГОСТ 6727-80 ℓ=1240	4	0,11
Б4		2	1.152.1-8.1 00006	⌀4 BpI ГОСТ 6727-80 ℓ=440	9	0,04
				1.152.1-8.1 11600-01		КР25
				Детали		
Б4		1	1.152.1-8.1 00014	⌀4 BpI ГОСТ 6727-80 ℓ=1240	4	0,11
Б4		2	1.152.1-8.1 00007	⌀4 BpI ГОСТ 6727-80 ℓ=490	9	0,05
				1.152.1-8.1 11600-02		КР26
				Детали		
Б4		1	1.152.1-8.1 00015	⌀4 BpI ГОСТ 6727-80 ℓ=1390	4	0,13
Б4		2	1.152.1-8.1 00006	⌀4 BpI ГОСТ 6727-80 ℓ=440	10	0,04
				1.152.1-8.1 11600-03		КР27
				Детали		
Б4		1	1.152.1-8.1 00015	⌀4 BpI ГОСТ 6727-80 ℓ=1390	4	0,13
Б4		2	1.152.1-8.1 00007	⌀4 BpI ГОСТ 6727-80 ℓ=490	10	0,05

Нач. отд.	Росинский		01.84
Гл. инж. отд.	Первушин		01.84
Гл. конст.	Пальман		01.84

1.152.1-8.1 11600

Каркас гнутый (КР24...КР27)

Стадия	Масса	Масштаб
Р	см. табл.	—

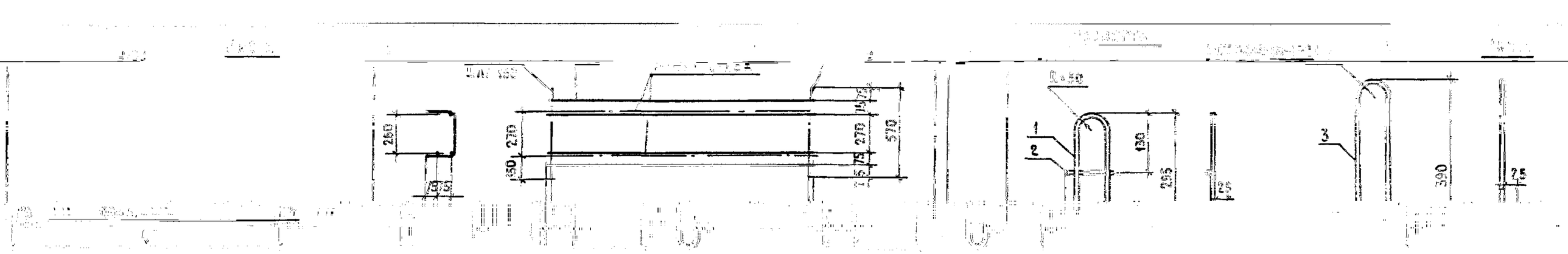

ие	Марка	Рис	Масса, кг
	П1	1	0,53
-01	П2	2	0,59

е	Наименование	Кол.	Приме-чание
ные да	нные для исполнений:		
	1.152.1-8.1 11.700		П1
	Детали		Масса ед., кг
	⌀10 AI ГОСТ 5781-82 ℓ=750	1	0,46
	⌀10 AI ГОСТ 5781-82 ℓ=120	1	0,07
	1.152.1-8.1 11.700-01		П2

Обозначение	Марка	n	ℓ, мм	Масса, кг
1.152.1-8.1 21.100	КР28	8	1240	0,89
-01	КР29	9	1390	1,02

Формат	Зона	Поз.	Обозначение	Наименование	Кол.	Приме-чание
				Переменные данные для исполнений:		
				1.152.1-8.1 21.100		КР28
				Детали		Масса ед., кг
БЧ		1	1.152.1-8.1 00.014	⌀4 BpI ГОСТ 6727-80 ℓ=1240	4	0,11
БЧ		2	1.152.1-8.1 00.008	⌀4 BpI ГОСТ 6727-80 ℓ= 570	9	0,05
				1.152.1-8.1 21.100-01		КР29
				Детали		

Обозначен	Марка	n	ℓ, мм	Масса, кг
1.152.1-8.1 11.700				

Формат	Зона	Поз	Обозначени
			Перемен
БЧ		1	1.152.1-8.1 00.038
БЧ		2	1.152.1-8.1 00.037

Инв. №

Расход стали на 1 элемент, кг

Марка	Изделия арматурные									
	Арматурная сталь ГОСТ 5781-82						Арматурная сталь ГОСТ 6727-80			Всего
	Класс А-III					Класс А-I	Класс Вр-I			
	Ø, мм				Итого	Ø, мм	Ø, мм		Итого	
	6	8	10	12		10	4	5		
2ЛП 22.12-4-к		0,97	3,04		4,01	2,24	9,14	0,88	10,02	16,27
2ЛП 22.15-4-к			4,56		4,56	2,24	9,36	2,17	11,53	18,33
2ЛП 25.12а-4-к	5,1		3,3	2,24	3,9	1,42	11,32	33,66		
2ЛП 25.12а-4-к		1,9	3,56	2,24	5,13	1,42	10,83	32,13		
2ЛП 25.12а-4-к									2ЛП 25.12а-4-к	1,46

№ строки	Наименование материала и единица измерения	Код материала	Код ед. изм.	Код и марка изделия. Количество на марку: 58 9121 2611 2ЛП 22.12-4-к	58 9121 2614 2ЛП 22.15-4-к	58 9121 2617 2ЛП 22.18-4-к	58 9121 2620 2ЛП 22.12в-4-к	58 9121 2623 2ЛП 22.15в-4-к	58 9121 2626 2ЛП 22.18в-4-к	58 9121 2701 2ЛП 25.12-4-к	58 9121 2704 2ЛП 25.15-4-к	58 9121 2707 2ЛП 25.18-4-к	58 9121 2710 2ЛП 25.12в-4-к	58 9121 2713 2ЛП 25.15в-4-к	58 9121 2716 2ЛП 25.18в-4-к	58 9121 2719 2ЛП 25.18-4-км	58 9121 2719 2ЛП 25.18-4-кмА
1	Арматурные изделия																
2	Сталь класса А-I ГОСТ 5781-82, кг	093011	166	2,24	2,24	2,24	2,24	2,24	2,24	2,24	2,24	2,24	2,24	2,24	2,24	2,24	2,24
3	Сталь класса А-III ГОСТ 5781-82, кг	093004	166	3,98	4,56	5,98	4,01	4,56	5,98	5,1	8,06	10,92	5,1	8,06	10,92	10,92	10,92
4	Сталь класса Вр-I ГОСТ 6727-80, кг	121301	166	10,02	11,53	12,3	10,02	11,53	12,3	11,32	11,83	12,3	11,32	11,83	12,3	12,92	12,92
5	Общий расход стали, кг	–	166	16,27	18,33	20,52	16,27	18,33	20,52	18,66	22,13	25,46	18,66	22,13	25,46	26,08	26,08
6	Общий расход стали, приведен-																
7	ный к классу А-I, кг	–	166	22,7	25,71	28,87	22,7	25,71	28,87	26,17	31,16	35,94	26,17	31,16	35,94	36,85	36,85
8	Бетон марки М200, $м^3$		113	0,36	0,413	0,467	0,367	0,42	0,474	0,402	0,462	0,521	0,41	0,47	0,529	0,509	0,509
9	Бетон декоративный марки																
10	М200, $м^3$		113	0,054	0,067	0,08	0,056	0,069	0,082	0,062	0,076	0,092	0,064	0,079	0,094	0,089	0,089
11	Портландцемент	573110															
12	М400, т	573112	168	0,122	0,142	0,161	0,125	0,143	0,164	0,137	0,159	0,181	0,14	0,162	0,184	0,176	0,176

Нач. отд.	Росинский		9.84
Гл. констр.	Пальман		9.84
ГИП	Клепикова		09.84
Рук. гр.	Горлова		10.01.84
Проверил	Клепикова		9.84
Разраб.	Горлова		10.01.84

1.152.1-8.1 00 000 ВРМ

Ведомость расхода материалов

Стадия	Лист	Листов
Р		1

ЦНИИЭП жилища

19904 (42)